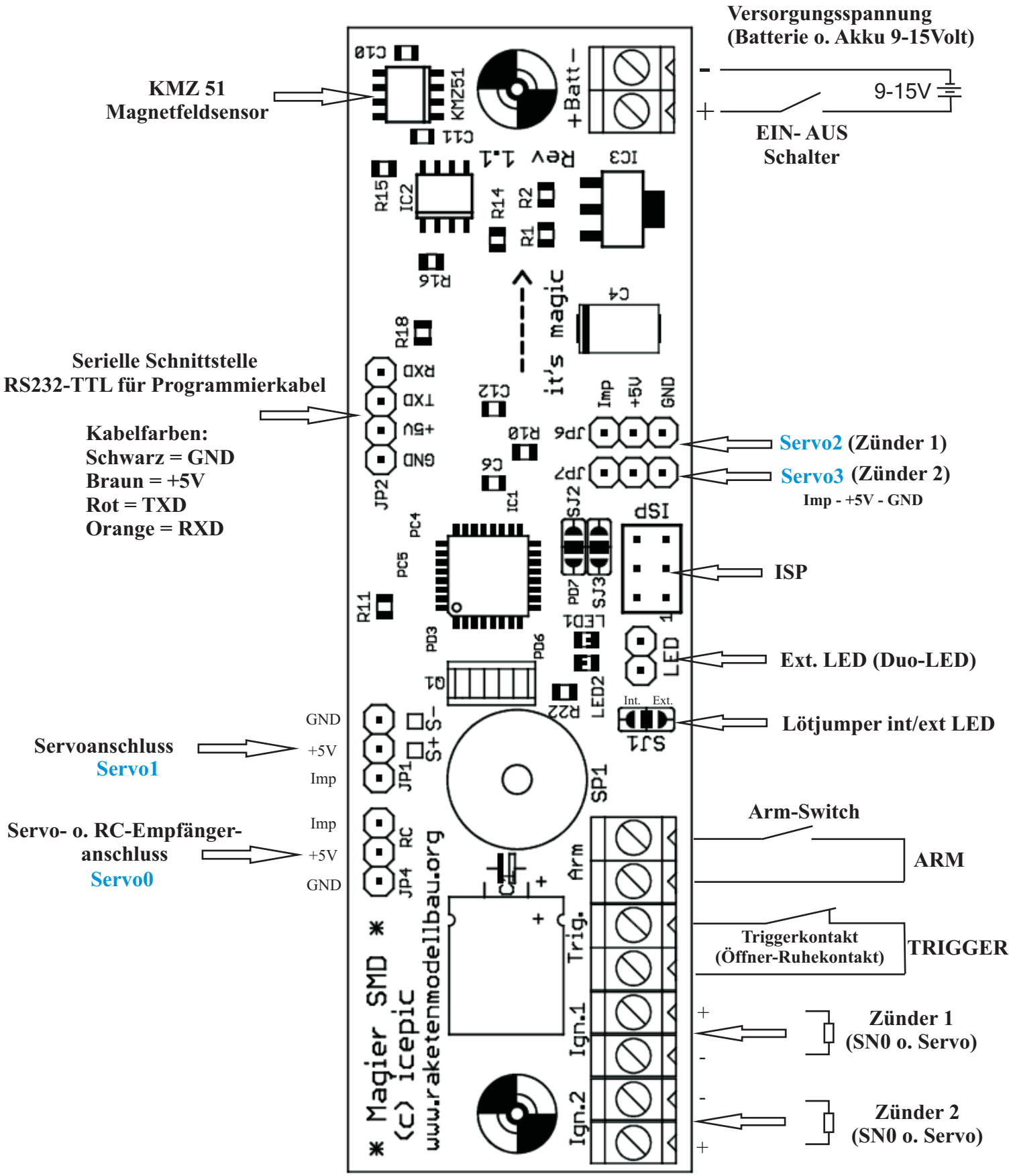Anschlussplan MAGIER SMD